# Anhänger-Arbeitsbühne

ATE 100 E Anhänger – Arbeitsbühne
Baujahr 2012

# Anhänger-Arbeitsbühne

ATE 100 E Anhänger – Arbeitsbühne
Baujahr 2012

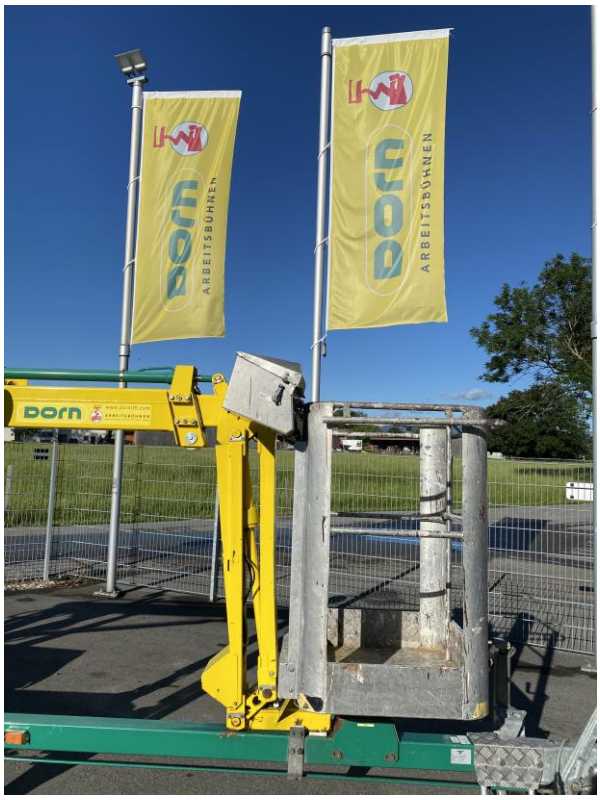

DORN LIFT GMBH • Unterer Schützenweg 2, A-6923 Lauterach, Telefon 05574/736 88, Fax 05574/736 88 99, www.dornlift.com, office@dornlift.com
UID-ATU 38909400, LG Feldkirch, FN 133560m

# Anhänger-Arbeitsbühne

ATE 100 E Anhänger – Arbeitsbühne
Baujahr 2012

# ANHÄNGER-ARBEITSBÜHNE

# ATE 100 E

## Abmessungen

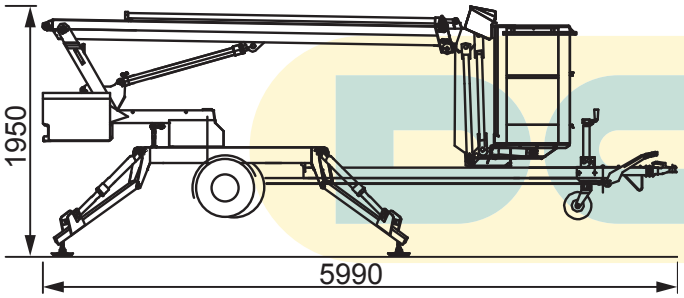


## Arbeitsbereiche

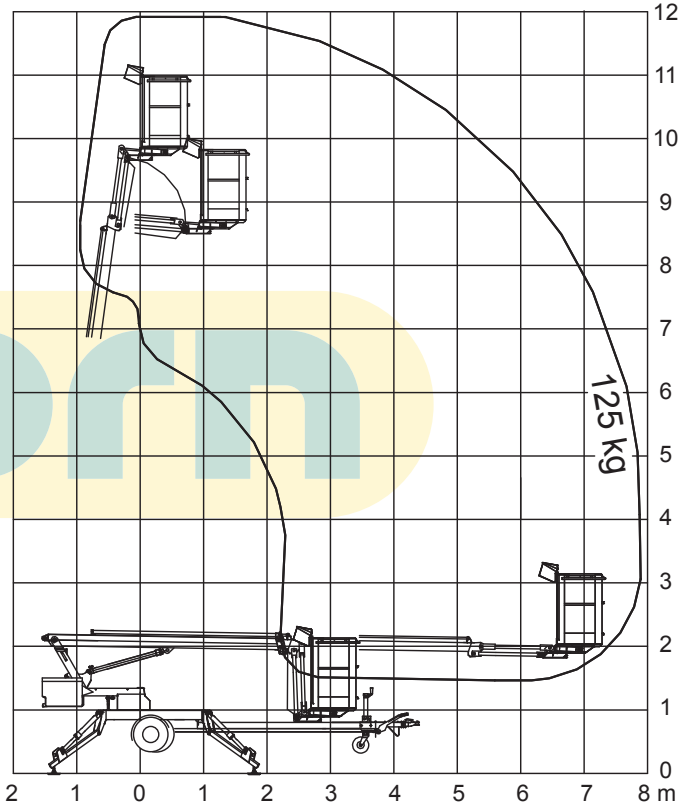


## Technische Beschreibung

| | |
|---|---|
| Arbeitshöhe | 11,90 m |
| Plattformhöhe | 9,90 m |
| Ausladung | 7,85 m |
| Gesamtlänge | 5,99 m |
| Gesamtbreite | 1,50 m |
| Gesamthöhe | 1,95 m |
| Standbasis | 3,60 x 3,60 m |
| Plattformabmessungen | 0,85 x 0,70 x 1,10 m |
| Drehbereich | 355° |
| Tragfähigkeit | 125 kg |
| Gesamtgewicht | 1200 kg |
| Antriebsart | Direktantrieb 230 Volt |

## Ausstattung

- 230 Volt Stromversorgung auf der Plattform
- Verstellbare Transportbreite
- Hydraulische Abstützung (4 Stützen)

**Die technischen Daten entsprechen den Angaben der Hersteller.
Änderung der Daten und Abmessungen vorbehalten.**

Dorn Lift GmbH
Unterer Schützenweg 2
A 6923 Lauterach
T 0043 (0)5574 73688
office@dornlift.com
www.dornlift.com