ARBEITSBÜHNEN & STAPLER
ZUM MIETEN

GELENKTELESKOPARBEITSBÜHNE

GT135 E15

Abmessungen

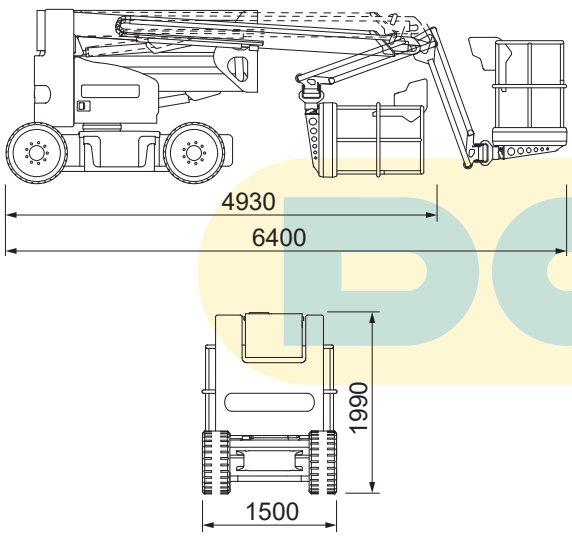

Arbeitsbereiche

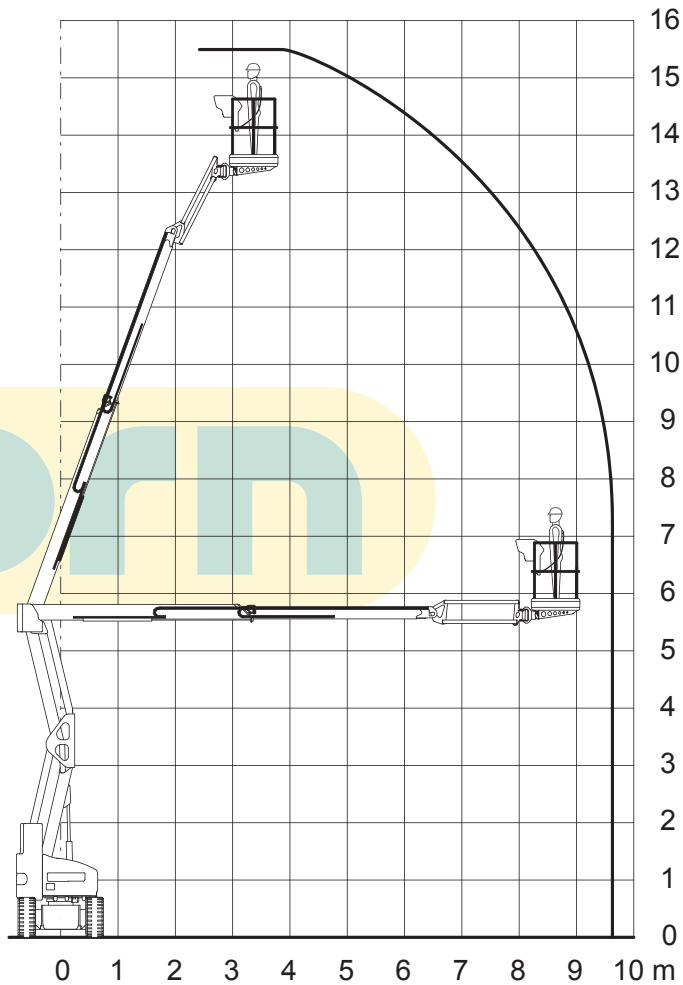

Technische Beschreibung

Arbeitshöhe	15,50 m
Plattformhöhe	13,50 m
Ausladung	9,70 m
Gesamtlänge	6,40 m
Gesamtbreite	1,50 m
Gesamthöhe	1,99 m
Drehwagenüberhang	0,15 m
Plattformabmessungen	0,80 x 1,50 m
Drehbereich	180°
Neigung	4°
Tragfähigkeit	225 kg
Bodenfreiheit	12 cm
Fahrgeschwindigkeit	3,5 km/h
Gesamtgewicht	7250 kg
Steigfähigkeit	max. 25 %
Antriebsart	Elektro Batterie

Ausstattung

Steuerung für einhändiges Fahren und Lenken
Korbdrehung

Die technischen Daten entsprechen den Angaben der Hersteller.
Änderung der Daten und Abmessungen vorbehalten.

Dorn Lift GmbH
Unterer Schützenweg 2
A 6923 Lauterach
T 0043 (0)5574 73688
office@dornlift.com
www.dornlift.com