RAUPENARBEITSBÜHNE

TSC 1570

Abmessungen

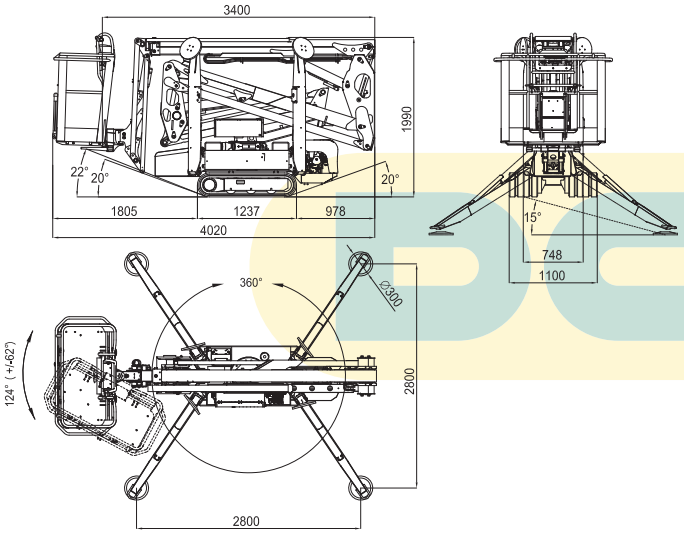

Arbeitsbereiche

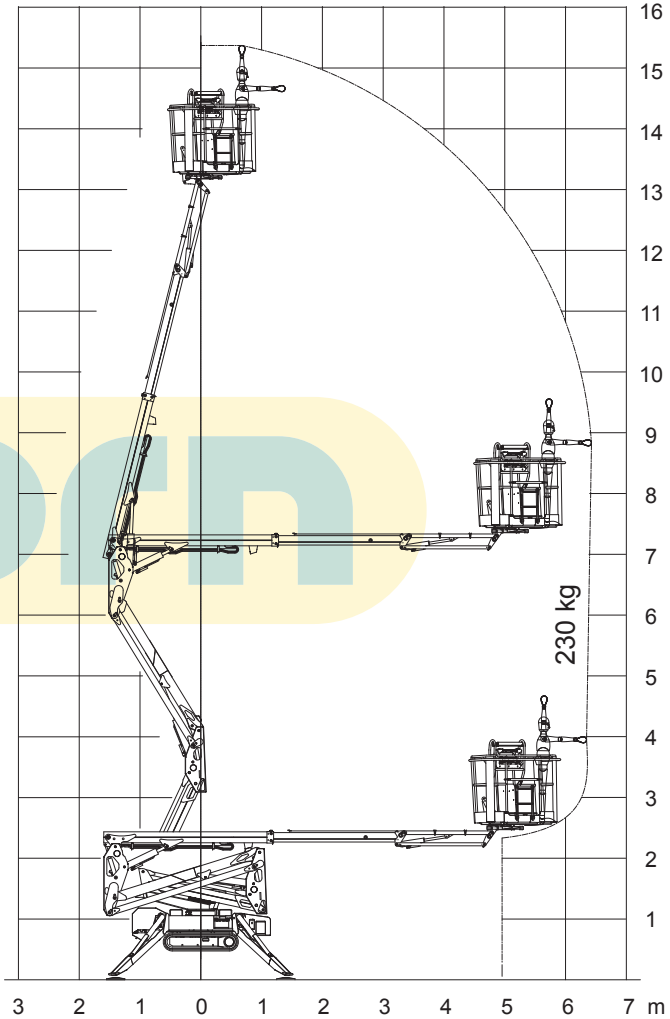

Technische Beschreibung

Arbeitshöhe	15,40 m
Plattformhöhe	13,40 m
Ausladung	6,60 m
Gesamtlänge	4,02 m
Gesamtbreite	0,75 - 1,10 m
Gesamthöhe	1,99 m
Abstützfläche	2,80 x 2,80 m
Plattformabmessungen	0,69 x 1,34 x 1,10 m
Drehbereich (endlos)	360°
Neigung	15°
Tragfähigkeit	230 kg
Bodenfreiheit	25 cm
Fahrgeschwindigkeit	0,7 - 2,6 km/h
Eigengewicht	1940 kg
Steigfähigkeit	28,7 %
Antriebsaggregat	Honda iGX390

Ausstattung

Korbdrehung 124°
Automatische Abstützung

**Die technischen Daten entsprechen den Angaben der Hersteller.
Änderung der Daten und Abmessungen vorbehalten.**

Dorn Lift GmbH
Unterer Schützenweg 2
A 6923 Lauterach
T 0043 (0)5574 73688
office@dornlift.com
www.dornlift.com