ARBEITSBÜHNEN & STAPLER
ZUM MIETEN

RAUPENARBEITSBÜHNE

TSC 1775

Abmessungen

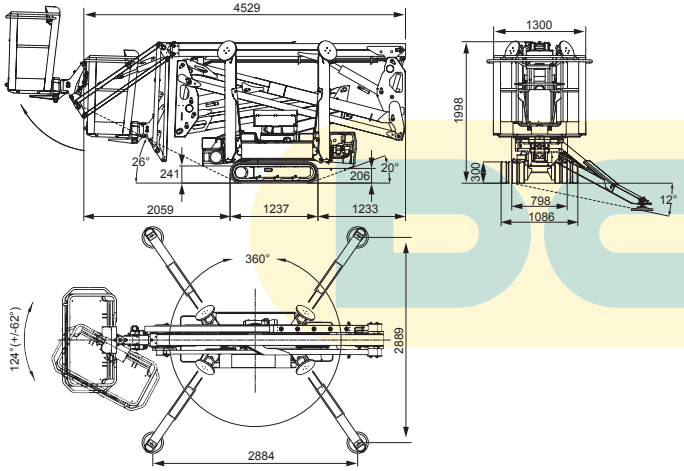

Arbeitsbereiche

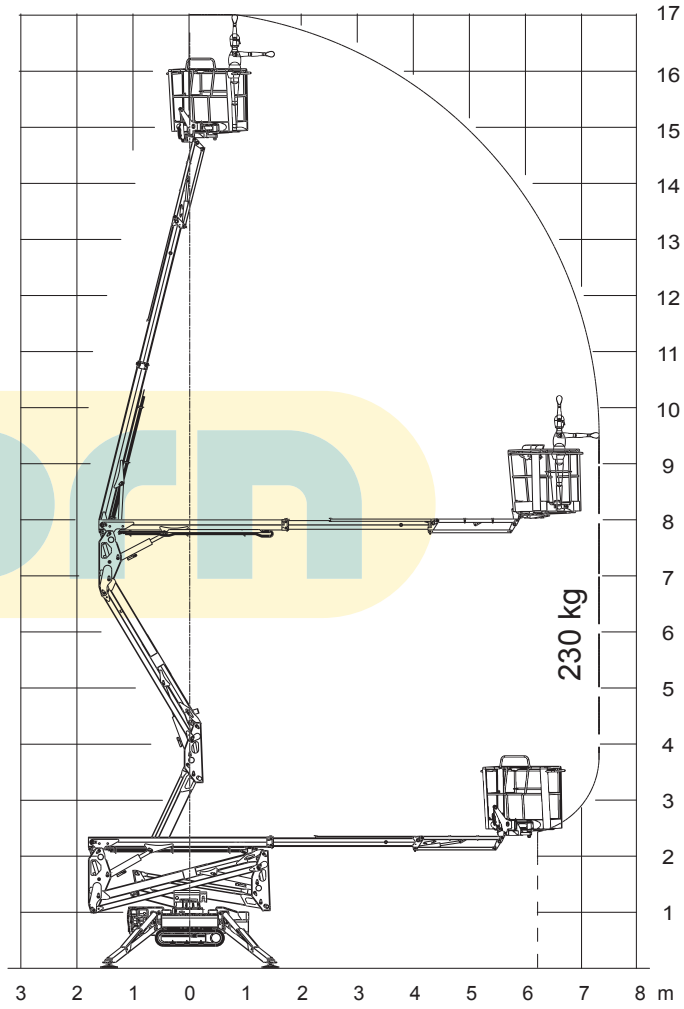

Technische Beschreibung

Arbeitshöhe	17,06 m
Plattformhöhe	15,06 m
Ausladung	7,50 m
Gesamtlänge	4,52 m
Gesamtbreite	0,80 - 1,09 m
Gesamthöhe	1,99 m
Abstützfläche	2,88 x 2,89 m
Plattformabmessungen	0,69 x 1,34 x 1,10 m
Drehbereich (endlos)	360°
Neigung	12°
Tragfähigkeit	230 kg
Bodenfreiheit	30 cm
Fahrgeschwindigkeit	0,6 - 3,6 km/h
Eigengewicht	2230 kg / 2300 kg
Steigfähigkeit	30 %
Antriebsaggregat	Benzin / Elektro (230V-2,2kW-13,5Ah)

Ausstattung

- Beweglicher Korbarm 75°
- Korbdrehung 124°
- Proportionalsteuerung vom Korb und vom Drehturm aus
- Automatische Abstützung
- Motor Start/Stop Einrichtung vom Arbeitskorb aus

Die technischen Daten entsprechen den Angaben der Hersteller.
Änderung der Daten und Abmessungen vorbehalten.

Dorn Lift GmbH
Unterer Schützenweg 2
A 6923 Lauterach
T 0043 (0)5574 73688
office@dornlift.com
www.dornlift.com