Vermittlungsverkauf

Teupen Leo 13 GT

Baujahr 2011

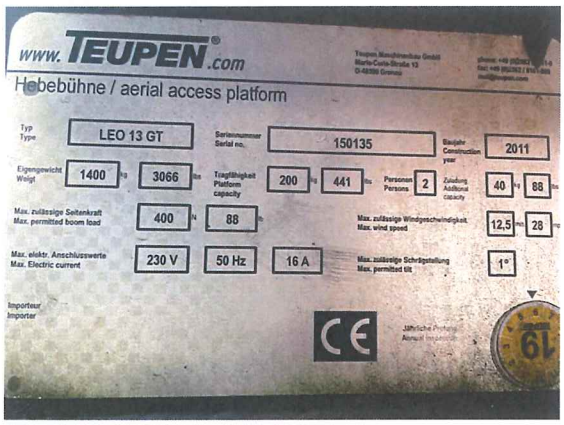

Gebäudereinigung
Solarreinigung

Technische Daten

LE 13 GT

TEUPEN ...access redefined since '77

LEISTUNG

Arbeitshöhe, max.	12,75 m
Plattformhöhe, max.	10,75 m
Seitliche Reichweite, max. (200 kg)	6,05 m
Übergreifhöhe Gelenkpunkt, max.	4,60 m
Korblast, max.	200 kg
Korbarm, beweglich	-
Schwenkbereich, max.	355 °
Abstützbar bis Geländeneigung, max.	10,0 ° / 17,5 %
Fahrwerk, höhen- und breitenverstellbar	-
Steigfähigkeit, max.	14,4 °/25,5 %
Böschungswinkel, max.	14,4 ° / 25,5 %
Fahrgeschwindigkeit, max.	1,0 km/h

ABMESSUNGEN*

Arbeitskorb (Höhe) **(A)**	1,10 m
Arbeitskorb (Länge) **(B)**	1,40 m
Arbeitskorb (Breite) **(C)**	0,70 m
Baulänge **(D)**	4,75 m
Baulänge ohne Arbeitskorb **(E)**	4,00 m
Bauhöhe **(F)**	1,99 m
Baubreite, min. **(G)**	0,78 m
Bodenfreiheit, max. **(H)**	0,40 m
Kette (Länge x Breite) **(I)**	1,18 x 0,18 m
Abstützfläche (Länge) **(J)**	3,69 m
Abstützfläche (Breite) **(K)**	2,86 m
Abstützteller Ø	0,18 m

GEWICHT*

Gesamtgewicht	1450 kg
Nutzlast im Fahrzustand	4,31 kN/m²
Nutzlast in Arbeitsposition	1,75 kN/m²
Punktbelastung unter Abstützteller, max.	11,70 kN

ANTRIEB

Standardantrieb:	
■ Elektromotor	(230 V, 12,9 A, 2,2 kW)
■ Verbrennungsmotor (Diesel)	Hatz 1B30 (5,4 kW / 7,3 PS)
Optionale Antriebsarten:	
■ Batterieantrieb (AGM)	48 V
Tankinhalt (Dieselmotor)	5,0 l

EINSPEISUNG

Elektr. Anschlusswerte, max.	230 V / 16 A

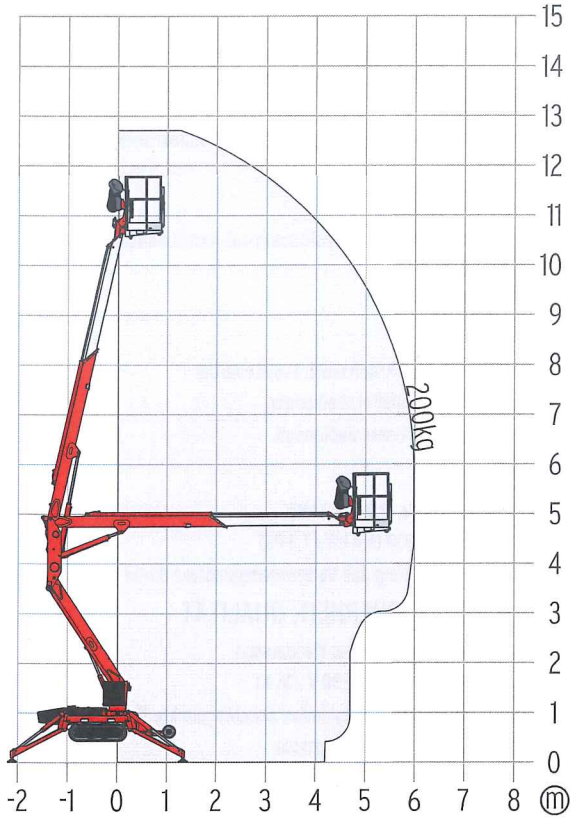

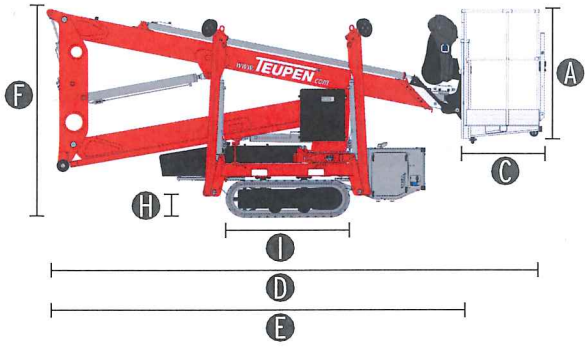

NORMEN

Harmonisierte Norm DIN EN 280:2016

Die technischen Daten können +/- 3 % von den angegebenen Werten abweichen.
* Das Gewicht und die Abmessungen können je nach Option und Zubehör variieren.